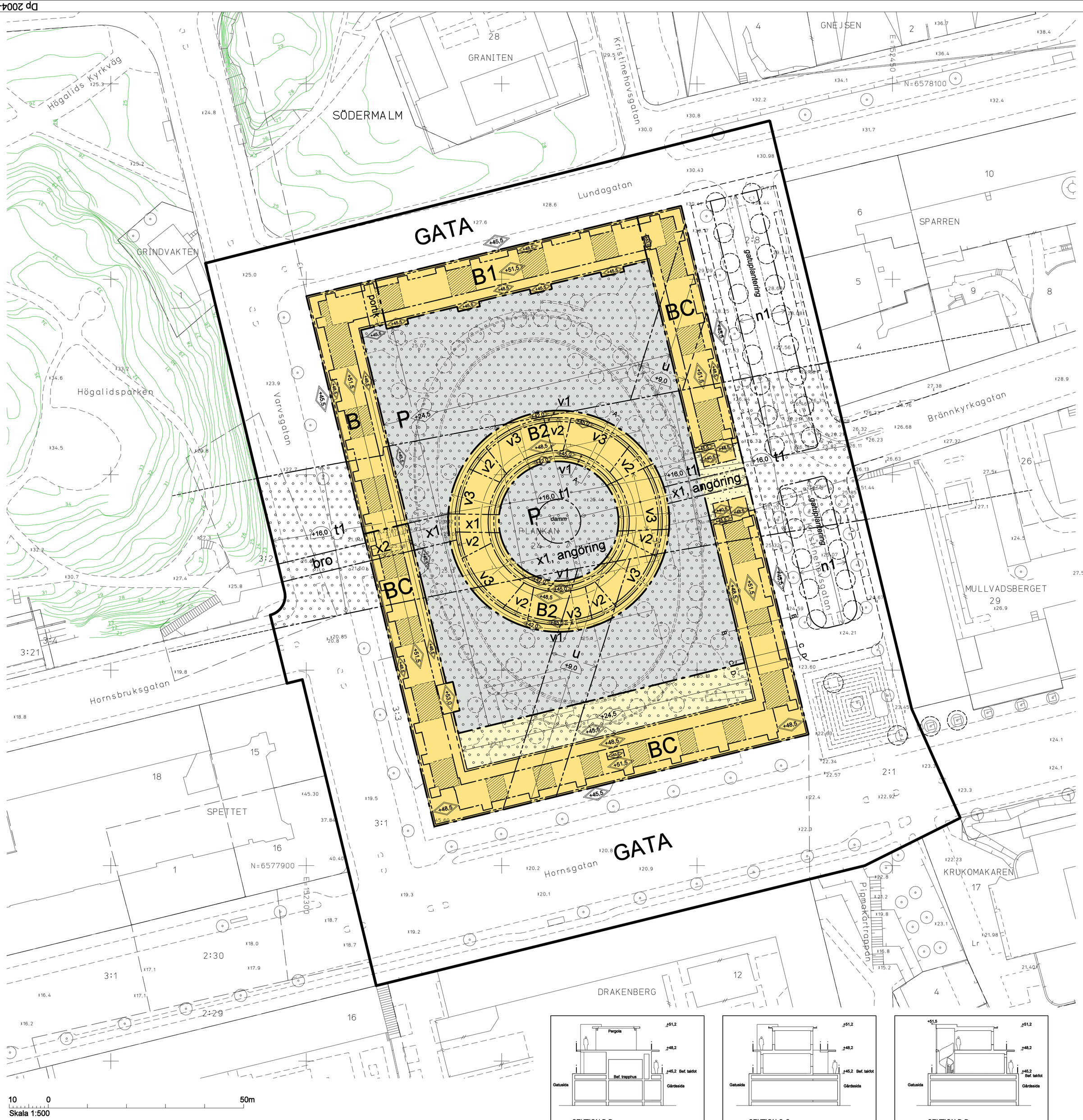

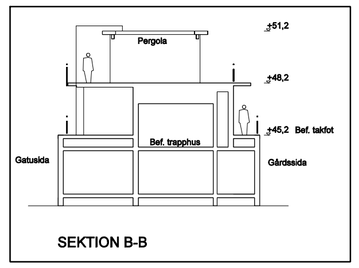

SEKTION B-B

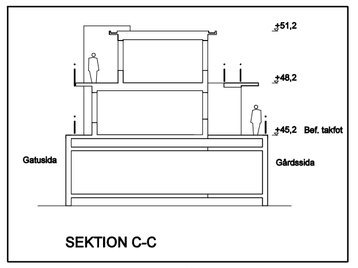

SEKTION C-C

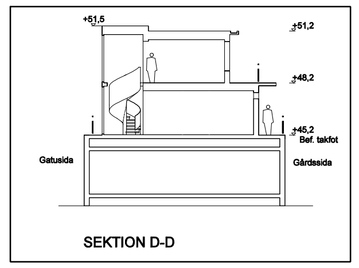

SEKTION D-D

Illustrationer av påbyggnaden

GRUNDKARTA

- Kvarters-/områdesgräns
- Fastighetsgräns
- Fastighetsgräns 3D
- 2 , \2\ , 1:2 — Registernummer
- Byggnad
- Väg / gångbanekant
- Träd
- Staket
- Nivåkurvor
- Markhöjd
- Stadsdelsgräns
- Mur
- Stödmur
- serv. — Servitutsområde
- Lr — Ledningsrätt
- K — Fornlämningsområde

Koordinatsystem: Sweref99 18 00 i plan
och stadens (RH 00) i höjd
Mätklass II
Upprättad av Stadsmätningsavdelningen
2010-02-05

Anna Bremberg
Lantmätare

ILLUSTRATIONER

- Illustrationslinje
- *illustration* — Illustrerat träd
- Illustrationstext

UPPLYSNINGAR

Planen består av:
- plankarta med bestämmelser

Till planen hör:
- planbeskrivning
- genomförandebeskrivning
- miljökonsekvensbeskrivning
- kvalitetsprogram

Planen är upprättad enligt plan- och bygglagen (PBL)

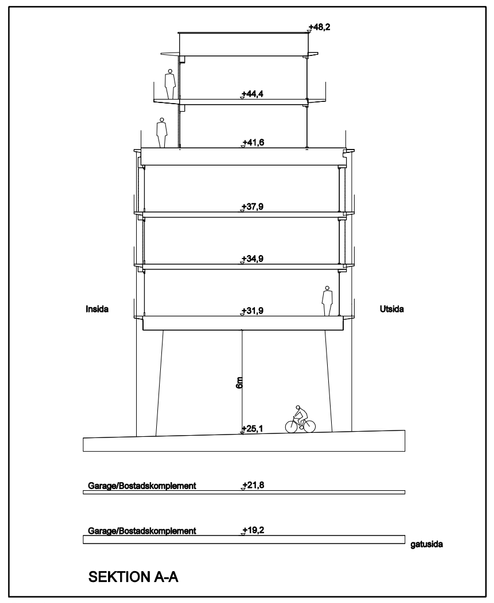

SEKTION A-A

Sektion

PLANBESTÄMMELSER

Följande gäller inom områden med nedanstående beteckningar. Bestämmelse utan beteckning gäller inom hela planområdet. Endast angiven användning och utformning är tillåten.

Gränsbeteckningar

- Gräns för planområdet
- Användningsgräns
- Egenskapsgräns

Användning av mark

Allmänna platser

GATA	Fordons-, gång- och cykeltrafik

Kvartersmark

B	Bostäder
B1	Bostäder. Förskola får ordnas i bottenvåning.
B2	Bostäder. Parkeringsgarage/bostadskomplement i 2 plan under mark
BC	Bostäder. Centrumändamål ska anordnas mot gata i bottenvåningen.
P	Parkeringsgarage i 2 plan under mark

Utformning av allmänna platser

bro	Allmän gång- och cykeltrafik på bro över gata
n1	gatuplantering, grönska

Utnyttjandegrad

Påbyggnad ovan befintlig byggnad får uppföras till en maximal BTA (bruttototalarea) om 3.700 kvm

Begränsning av markens bebyggande

	Marken får inte bebyggas
	Marken får byggas under med körbart bjälklag som ska planteras
t1	Marken ska vara tillgänglig för befintlig tunnelbane-tunnel
u	Marken ska vara tillgänglig för underjordiska ledningar
x1	Marken ska vara tillgänglig för allmän gång- och cykeltrafik
x2	Portik ska vara tillgänglig för allmän gång- och cykeltrafik
angöring	Körtrafik till gårdsfastigheten får ske med hänsyn till gångtrafikanter

Utformning

+0,0	Högsta byggnadshöjd i meter över nollplanet
+0,0	Högsta totalhöjd i meter över nollplanet
v1	Terrass / loftgång ska uppföras på de 2 övre planen
v2	Trapphus
v3	Arkad med en fri höjd av 6 meter
portik	Portik i en våning
	Pergola ska uppföras över terrass

Inom kvartersmark får ej anordnas mer än två källarvåningar till ett sammanlagt djup om högst 7 meter under angränsande gata

Inom B2-betecknat område ska tekniska anläggningar såsom hisstopp och fläktrum anordnas inom byggrätten

Parkering får ej ske på gård

Största taklutning 10 grader

Byggnadsteknik

+0,0 — Lägsta nivå i meter över nollplanet för schaktning, spontning, pålning, borrning eller andra ingrepp.

Trafikbuller

Bostäder ska utformas så att minst hälften av boningsrummen i varje lägenhet får högst 55 dBA ekvivalent ljudnivå (frifältsvärde) utanför fönster.

Minst en balkong/uteplats till varje bostad eller en gemensam uteplats i anslutning till bostäderna ska utföras eller placeras så att de utsätts för högst 55 dBA ekvivalent ljudnivå och högst 70 dBA maximal ljudnivå (frifältsvärden).

Bostäder ska utföras så att stomljud i boningsrum inte överstiger ljudnivån 30 dB(A) (slow) och 0,3mm/s för vibrationer vid tågpassage.

Bostäder ska utföras så att ekvivalent ljudnivå i boningsrum inte överstiger 30 dBA och maximal ljudnivå inte överstiger 45 dBA mellan kl. 22.00-06.00.

Administrativa bestämmelser

Genomförandetiden slutar 10 år efter det att planen har vunnit laga kraft.

Upphävd tomtindelning

Fastighetsplan (tomtindelning) som avser Plankan 24 fastställd 1964-03-23, akt B83/1964 upphör att gälla i sin helhet.

Detaljplan för

kv Plankan m.m.

i stadsdelen Södermalm i Stockholm

Stockholms stadsbyggnadskontor
Planavdelningen
2010-03-08

Fredrik Legeby
planchef

Susanna Stenfelt
handläggare

godkänd av SBN
antagen av SBN / KF
laga kraft

Dp 2004-15720-54

Bilaga 4b

Godtänt dokument - Fredrik Legeby, Stadsbyggnadskontoret Stockholm, 2010-03-09, Dnr 2004-15720

CAD-ritad av Susann Bergman