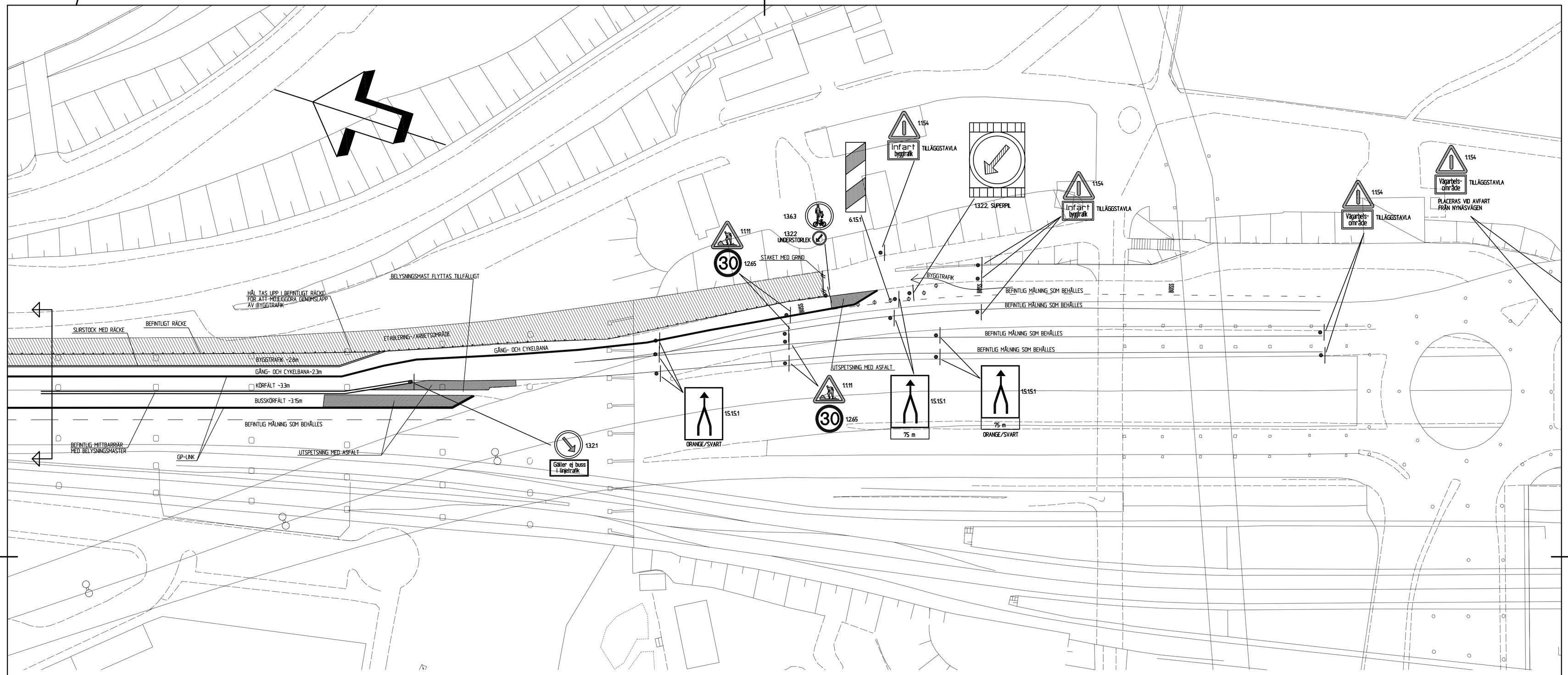

SKANSTULLSBRON UNDER BYGGTIDEN
SKALA 1:50

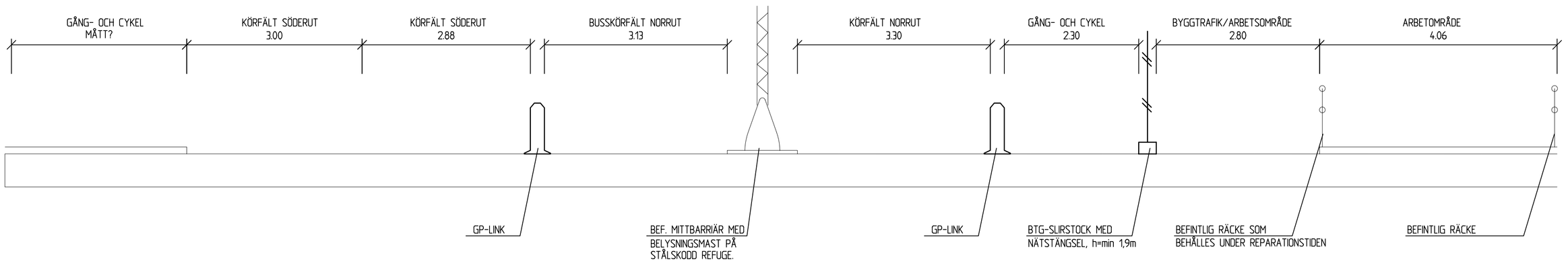

SKANSTULLSBRON BEFINTLIGT
TOLKADE MÅTT, SKALA 1:50

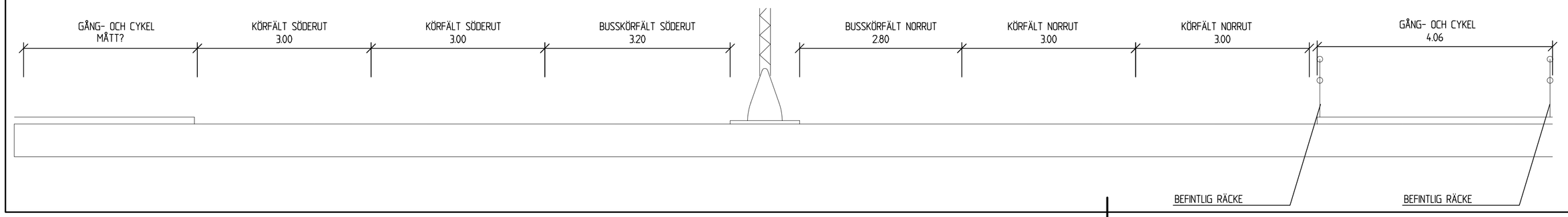

ALLMÄNT
HÅL I RÄCKEN OCH BARRIÄR TAS UPP OCH ÅTERSTÄLLS.
NÄTSTÄNGSEL MELLAN GC-TRAFIK OCH BYGGTRAFIK MINIMUM 1,9m HÖGT.
ERFODERLIG FLYTT AV BELYSNINGSMAST INKLUSIVE KABELFLYTT INGÅR I TA-PLAN.

FÖRFRÅGNINGSUNDERLAG
2006-01-31

STATUS
FÖRFRÅGNINGSUNDERLAG

Carl Bro Intelligent Solutions
Samhällsbyggnad
○ Landskap ○ Geoteknik
● Väg & Trafik ○
Långholmsgatan 34
Box 9611
117 91 STOCKHOLM
Tel: 08-785 85 00
Fax: 08-785 85 04

UPPDRAG NR	RITAD/KONSTR AV
092TA-02	M. FOGEL
DATUM	HANDLÄGGARE
2006-01-31	MARTIN FOGEL
ANSVARIG	
ÅSA ZEINETZ	

Hänvisning	Nummer
Projektledare/Programansvarig	
Projekt nr.	Brojournal nr. / K nr.
Gransk. datum	
Byrå (motsv.)	
Sign.	
Slutgranskad 20 - -	
Godkänd 20 - -	
Arbetet utfört enl ritn. utan/med ändringar	Datum

Bet.	Ant.	Revideringen avser	Dat.	Proj.	Gr.	Godkänd

TRAFIKKONTORET
Box 8311, 104 20 Stockholm, Tel 08-508 26 200

SÖDERMALM
SKANSTULLSBRON
BYTE AV ÖSTRA KANTBALKEN
TRAFIKANORDNINGSPLAN VID SÖDRA DELEN
PLAN

Skala 1:500

Nummer: TA PLAN 1

Bet.	Foto	Reg.